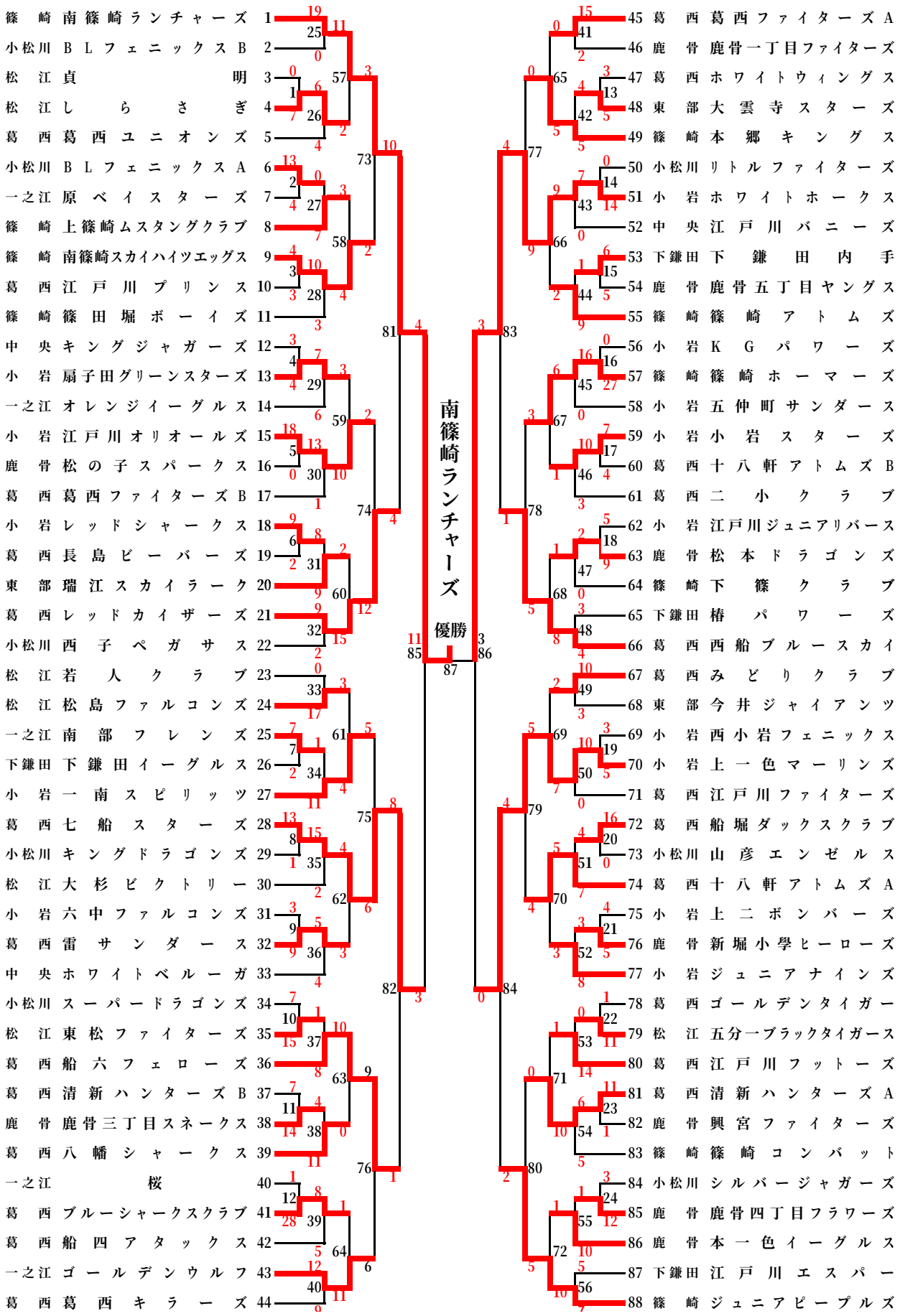第二十九回全日本及び東京都大会兼江戸川区長杯争奪江戸川区大会